Прошивки для универсальной китайской MP52Din магнитолы 7010B/18/23/35/

Для программатора

Дампы сливаются из микросхемы памяти 25 серии.
Используем любой доступный для этого дела программатор.

ПРОШИВКИ

Версия платы **ZCD7089-C200S-MAIN-V2.0 20181122**
Прошивки перечисленные ниже, гарантировано подходят на **MCU:v04.26**
Прошивка от 2019-01-08-17-18-30
Прошивка от 2019-02-18-09-55-51
Прошивка от 2019-02-20-17-10-20
Прошивка от 2019-03-11-11-57-45
Прошивка от 2019-03-11-12-03-07
Прошивка от 2019-06-12-09-49-08
Прошивка от 2019-06-17-19-34-07
Прошивка от 2019-06-17-20-30-05
Прошивка от 2019-06-18-10-57-38
Прошивка от 2019-06-18-14-20-00

Версия платы **ZCD7089-C200S-MAIN-V2.0 20190920**
Прошивки перечисленные ниже, гарантировано подходят на **MCU:v04.31**
Прошивка от 2019-06-18-10-57-38
Прошивка от 2019-10-12-15-05-25
Прошивка от 2019-10-12-16-13-26

Версия платы **C200MB-V1.3-2019.05.14**
Прошивки перечисленные ниже, гарантировано подходят на **MCU:v9.3**

Прошивка от 2019-07-10-09-50-20
Прошивки перечисленные ниже, гарантировано подходят на **MCU:v9.7**
Прошивка от 2019-09-24-14-50-20

Версия платы **C200MB-V1.-2019.09.16**
Прошивки перечисленные ниже, гарантировано подходят на **MCU:v9.7**
Прошивка от 2019-10-23-15-10

Версия платы **HZ-06925-MB 2020-03-20**
Прошивки перечисленные ниже, гарантировано подходят на **MCU:v6.7**
Прошивка от MAY-12-2020

Версия платы **MB ver. 312-06925-MB 2019-04-02**
Прошивки перечисленные ниже, гарантировано подходят на **M5F7CV06**
Прошивка от 191026
Прошивки перечисленные ниже, гарантировано подходят на **M5F7CV07**
M5F7CV07 191118
M5F7CV07 200529

Дампы сливаются из микросхемы памяти 25 серии.
Используем любой доступный для этого дела программатор.

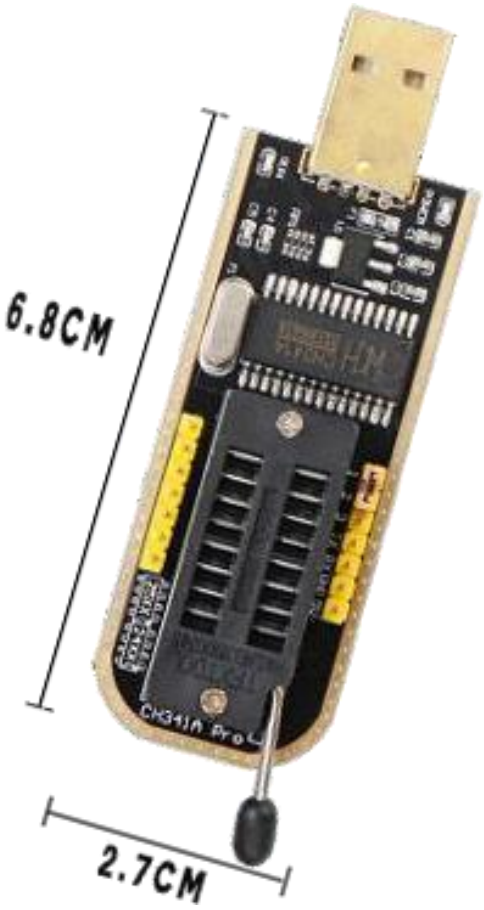

Инструкция по использованию CH341A EEPROM/SPI: рабочие драйвер и программа для программатора

09.03.2021 Yaroslav

Сотрудники различных сервисных центров, а также многие потребители оргтехники, часто используют программатор CH341A EEPROM/SPI для перепрошивки чипа картриджа и микросхем прочих изделий. Тем не менее, даже у опытных пользователей нередко возникают трудности с поиском и установкой специального ПО и драйвера для CH341A. К тому же некоторые новички часто испытывают первоначальные трудности в эксплуатации данного программатора. В связи с этим, мы решили предоставить небольшую инструкцию по прошивке чипа картриджа для принтера Samsung SCX-4200. Кроме того, здесь Вы сможете скачать необходимое программное обеспечение, а также драйвер CH341A для Windows 10.

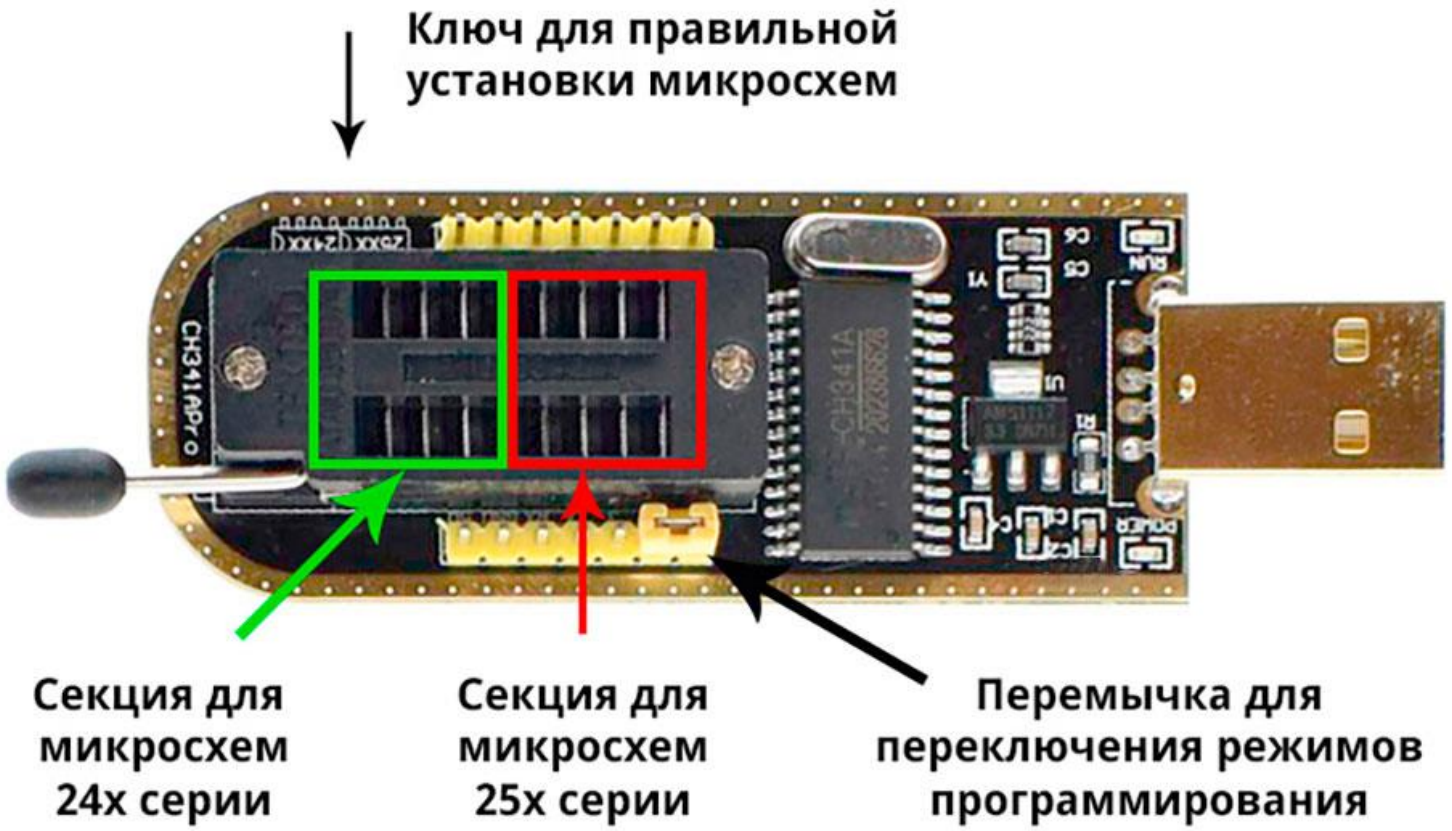

Краткий обзор программатора CH341A

Программатор CH341A EEPROM/SPI – это специальное изделие, основная функция которого заключается в перепрограммировании микросхем различной компьютерной, периферийной, цифровой, аудио и видео техники. Имеет два различных режима использования: программирования и серийного порта (USB-SERIAL TTL). Применять программатор не сложно, но требуется хоть немного разбираться в данной сфере деятельности. Стоит это устройство очень дешево. Купить CH341A можно за 120-300 рублей. Цена зависит от комплектации. Рекомендуем приобретать набор, в который входит специальная контактная прищепка.

Чтобы прошить чип картриджа (как пример), его необходимо подсоединить к контактной площадке программатора (поддерживается большинство микросхем 24 и 25 серии), а само устройство подключить к USB-порту персонального компьютера. Совместим CH341A с любой операционной системой Windows. Однако на последних версиях ОС Windows (8, 8.1 и 10) регулярно возникают проблемы с установкой совместимого ПО и драйвера для программатора CH341A.

Установка ПО и драйвера CH341A

После того, как выполните подключение программатора к компьютеру, последний, определит CH341A, как неизвестное устройство. Поэтому без драйверов он работать не будет. Естественно, можно попробовать установить/обновить драйвера CH341A через диспетчер устройств компьютера. Но, как правило, это действие не приносит положительного результата. В связи с этим, самый оптимальный вариант – это скачать драйвер программатора CH341A. Но для разных режимов использования необходимо скачивать определенную версию драйвера:

Скачать драйвер CH341A для режима программирования
Скачать драйвер CH341A для режима серийного порта

Как только скачаете архив драйвера CH341A, разархивируйте его в любую удобную папку. Теперь необходимо запустить файл setup.exe (лучше от лица администратора). В открывшемся окне нажмите на кнопку «Install» и дождитесь установки драйвера. После успешной инсталляции ПО нажмите кнопку «Ок». В случае возникновения ошибки, пробуйте установить еще раз, только предварительно отключите на ПК проверку цифровой подписи драйверов (особенно актуально для операционной системы Windows 8, 8.1 и 10). Сделать это можно следующим образом:

- запустите компьютер в безопасном режиме (для Windows 10 зажмите «Shift», откройте «Пуск» -> «Выключение» -> «Перезагрузка»);
- дождитесь перезагрузки ПК и в появившемся окне выберите «Поиск/устранение неисправностей»;
- откройте «Параметры загрузки» и нажмите «Перезагрузить».

Вам предложит несколько вариантов загрузки операционной системы Виндовс 10. Нужно нажать ту кнопку, которой соответствует параметр отключения обязательной проверки подписи драйверов (обычно, это F7). Дождитесь загрузки системы и еще раз попытайте установить драйвер программатора для прошивки чипов. Если проблему так и не удалось побороть, то можно еще раз попытаться установить драйвер устройства, но на чистую ОС компьютера. Иными словами, предварительно переустановить операционную систему ПК (можно сменить на более старую версию Windows 7 или XP).

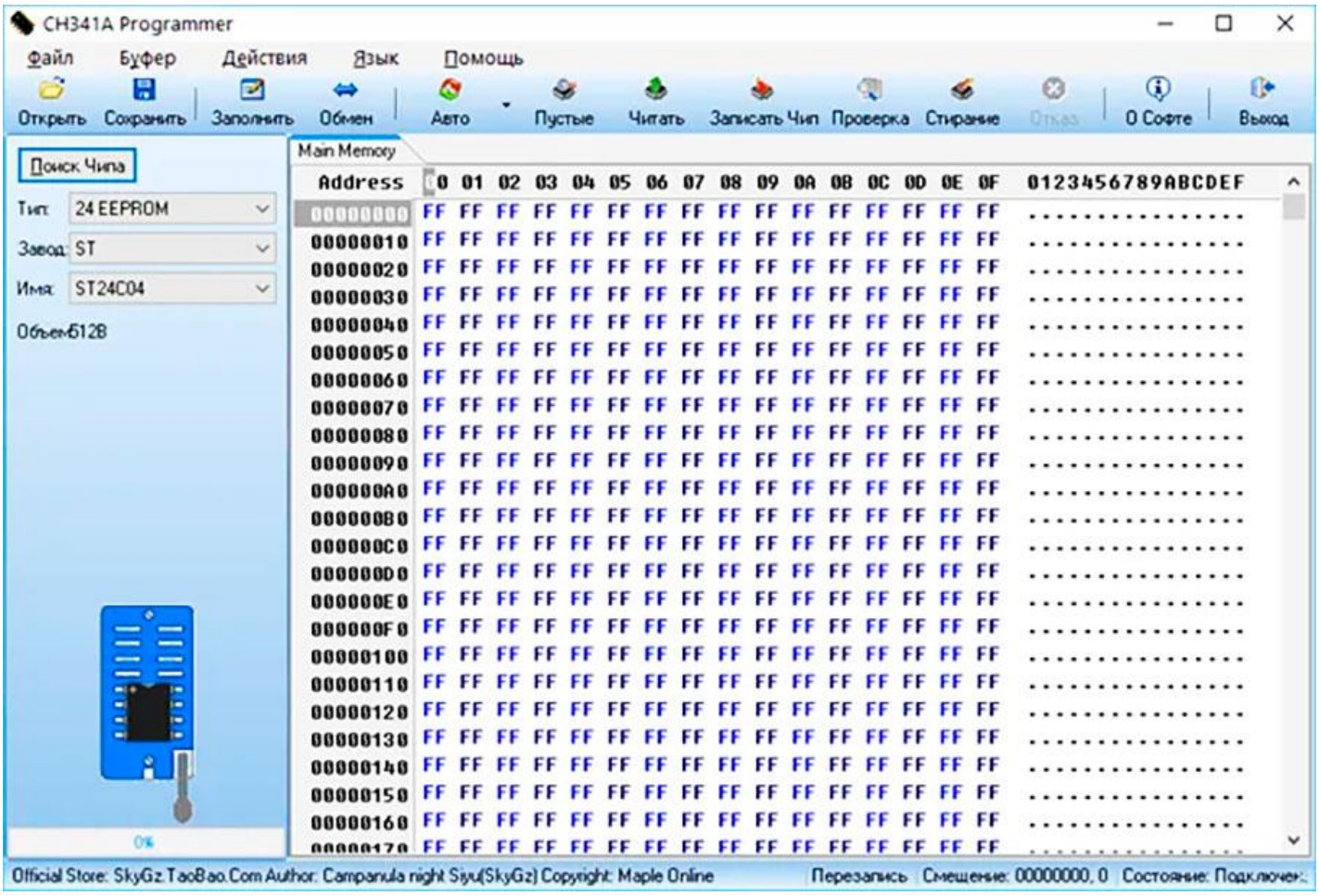

Кроме того, для полноценной работы программатора, нужно дополнительно установить специальную программу для чтения и записи данных прошивки микросхем. Лучше всего подойдет оригинальное ПО CH341A Programmer. Так как официальный сайт на иностранном языке, предоставляем прямые ссылки на скачивание данной программы разных версий:

Скачать CH341A Programmer 1.29
Скачать CH341A Programmer 1.30
Скачать CH341A Programmer 1.34

ПО не нуждается в установке, достаточно разархивировать архив и выполнить запуск экзешного файла. В качестве альтернативы можно скачать программу NeoProgrammer 2.1.0.19.

Пример прошивки чипа картриджа Samsung SCX-4200 программатором CH341A

Во многих случаях для прошивки микросхем требуется не только работать с программатором, но и с паяльником (выпаивать схемы, делать различные распайки и т.д.). В случае прошивки Samsung SCX-4200, потребуется припаять проводки к контактам чипа картриджа (либо подсоединить при помощи специальных прищепок). Другой конец проводков подсоединяется к контактной площадке программатора по схеме:

1. *VCC.*
2. *GND.*
3. *CLK.*
4. *DATA.*

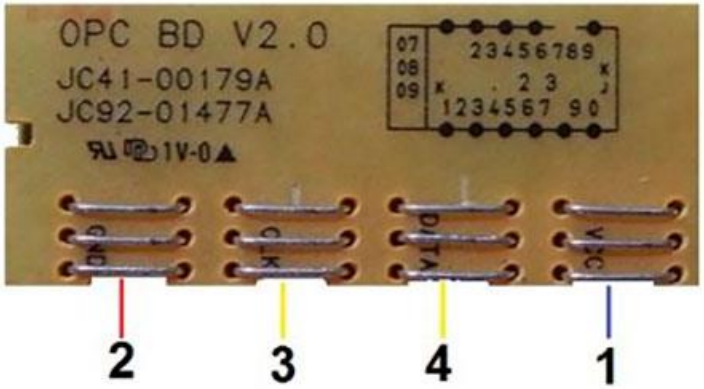

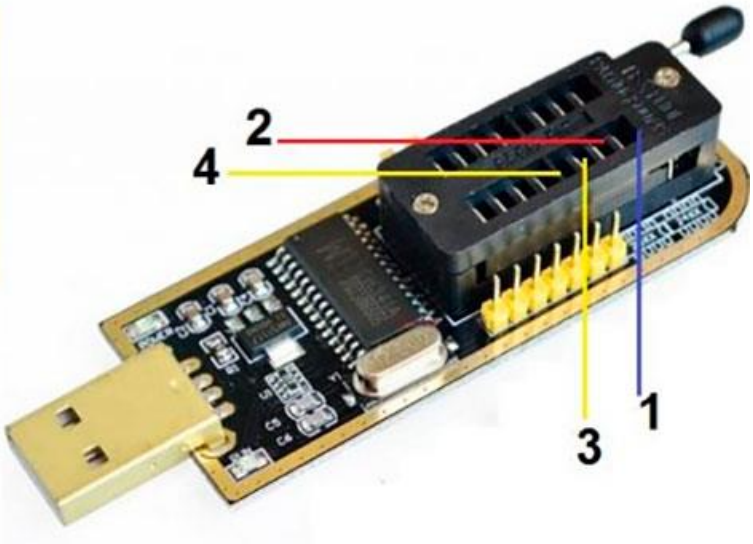

Теперь подключаем программатор к ПК и запускаем программу CH341A Programmer. В левой части окна ПО обязательно стоит указать тип, производителя и наименование чипа. Далее нажмите кнопку «Читать» на верхней панели программы.

После считывания данных чипа картриджа SCX-D4200A, в основной части программы появится несколько рядов парных символов. Их нужно слегка отредактировать:

- 3 ряд 00000020 – первая пара чисел соответствует ресурсу картриджа. В данном случае необходимо установить значение «03», так как ресурс картриджа составляет 3000 страниц (больше ставить не рекомендуется, так как принтер может выдать ошибку чтения картриджа).
- 4 ряд 00000030 – последние 5 числовых пар соответствуют серийному номеру чипа картриджа (CRUM). Нужно сменить одну любую цифру.
- 5-8 ряд 00000040-00000070 – группа различных парных значений. Для прошивки следует все символы перевести к формату «00».

Как только все отредактируете, нажмите на «Записать Чип», а также на кнопку «Проверка», чтобы убедится в правильности прошивки чипа картриджа Samsung SCX-D4200A. Если все хорошо, то прикрепите чип к расходнику и установите изделие в печатающий аппарат.

ВИДЕО

MP52Din магнитола 7010B/18/23/35/

Микросхема памяти на плате находится тут:

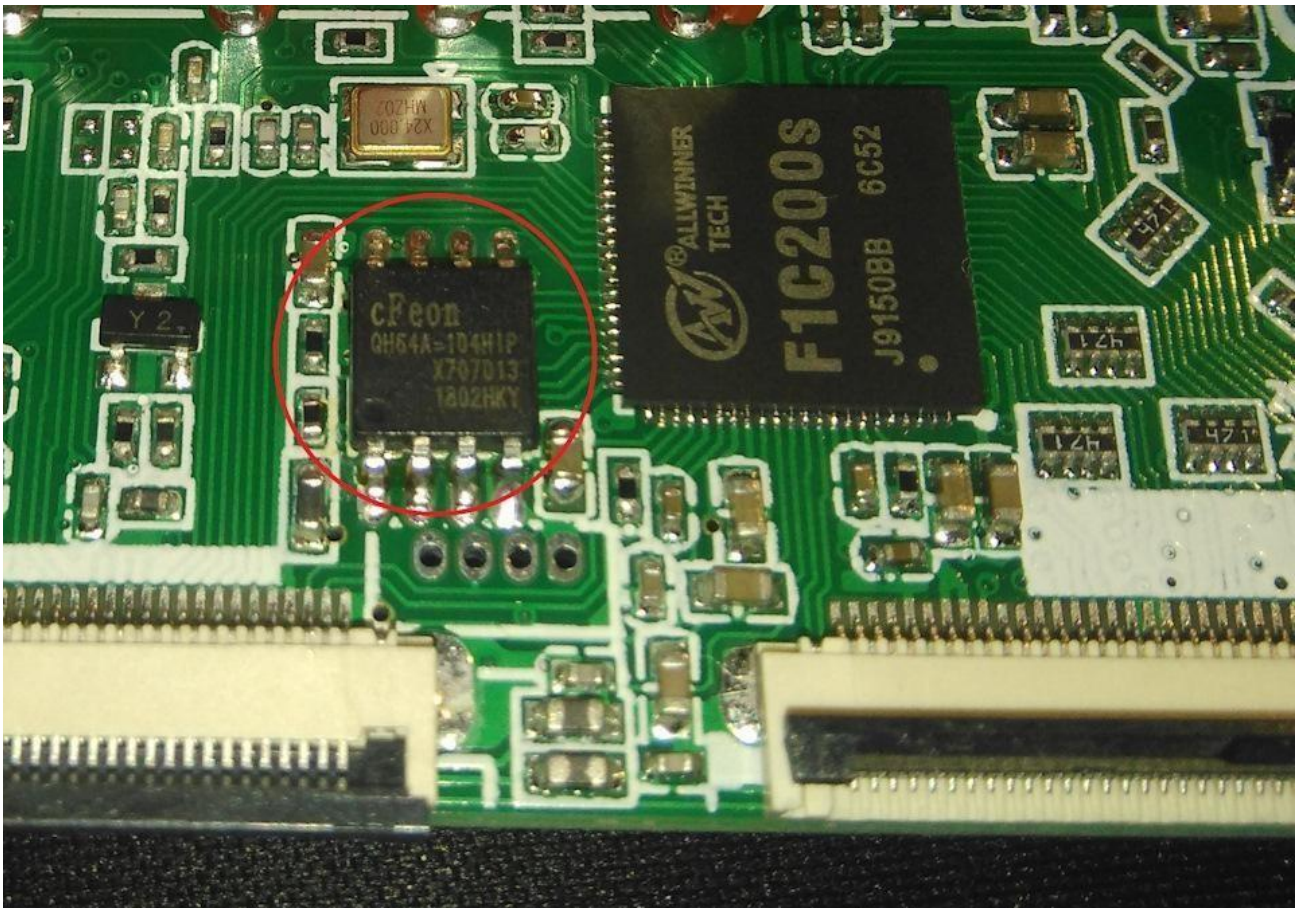

переход к каталогу товаров

Видео наших работ с файлами из каталога

ШИРОКИЙ ВЫБОР СЕРВИСНЫХ КОМПЛЕКТОВ ОТ ПРОИЗВОДИТЕЛЕЙ И СЕРВИСНЫХ ЦЕНТРОВ..

WIDE SELECTION OF SERVICE KITS FROM MANUFACTURERS AND SERVICE CENTERS ..

ПРОШИВКИ ДЛЯ 2DIN МУЛЬТИМЕДИЙНЫХ СИСТЕМ.

FIRMWARE FOR 2DIN MULTIMEDIA SYSTEMS.

в количестве - 766

Автомобильные магнитолы с функцией GPS

Car radio with GPS function

каталог №1 (1-222) каталог №2 (223 -481) каталог №3 (472 -766)

ПОКУПАЕМ БЕЗОПАСНО ! ГАРАНТИЯ ПОЛУЧЕНИЯ 100%

WE BUY SAFE! 100% RECEPTION GUARANTEE

№1 Автомобильный мультимедийный центр с GPS - EasyGo C100
№2 Автомобильный мультимедийный центр с GPS - version = KSP DHB NOCAN 120521
№3 Автомобильный мультимедийный центр с GPS - version = YLT010.1.1 13.01.14.18.17-HanStar
№4 Автомобильный мультимедийный центр с GPS - version = ADAYO 4M01 английская версия
№5 Автомобильный мультимедийный центр с GPS - version = ADAYO CE6656 (CE4AJ1)
№6 Автомобильный мультимедийный центр с GPS - Bosion
№7 Автомобильный мультимедийный центр с GPS - APP: SMA6Q1-P03-v01.20130426.01
№8 Автомобильный мультимедийный центр с GPS - version = CUSP.BLUE.V02.20130601
№9 Автомобильный мультимедийный центр с GPS - version = KD010.1.1 13.08.19.14.27- HanStar
№10 Автомобильный мультимедийный центр с GPS - version = SACGM 2005 v 4.10.7 DA872 800*480
№11 Автомобильный мультимедийный центр с GPS - version = v02110526
№12 Автомобильный мультимедийный центр с GPS - version = YLT010.1.1 13.05.09.11.38-ZH695
№13 Автомобильный мультимедийный центр с GPS - version = AT551 00 2013 07 22 (CS4344)
№14 Автомобильный мультимедийный центр с GPS - Hits-cn HT6033DG v EA8A9A27-CEUTSCC29A28-AKZ9B10
№15 Автомобильный мультимедийный центр с GPS - version = RoadRover (C8009MO, C8009HD, Intro CHR-6124)
№16 Автомобильный мультимедийный центр с GPS - version = Hyundai i30 модель ST-I301
№17 Автомобильный мультимедийный центр с GPS - version = SACGM2005-V4.10.15C V4.0-2010/08/11
№18 Автомобильный мультимедийный центр с GPS - version = ADAYO 4M01 РУССКАЯ ВЕРСИЯ ПРОШИВКИ
№19 Автомобильный мультимедийный центр с GPS - version = WinCa S60- Chevrolet Cruze и другие
№20 Автомобильный мультимедийный центр с GPS - version = Альтернативная прошивка MyDean 7159 (L200)
№21 Автомобильный мультимедийный центр с GPS - version = Штатное ГУ MTXT900DM для KIA и HYUNDAI
№22 Автомобильный мультимедийный центр с GPS - version = HTI:YLT010.1.1 13.01.14.18.17-HanStar
№23 Автомобильный мультимедийный центр с GPS - version = V0.26 111024 GPS модуль GB108A.RA3
№24 Штатный мультимедийный центр с GPS - GEELY EMGRAND
№25 Автомобильный мультимедийный центр с GPS - ForYou DN 4401A
№26 Автомобильный мультимедийный центр с GPS - Mazda3 QL-MZD303
№27 Автомобильный мультимедийный центр с GPS - Rhythm RM-666
№28 Автомобильный мультимедийный центр с GPS - Audiosources ANS 510
№29 Автомобильный мультимедийный центр с GPS - Dcpvideo (RoadRover, Redpower)
№30 Автомобильный мультимедийный центр с GPS - JOYOUS j-8618MX
№31 Автомобильный мультимедийный центр с GPS - ver. AT551 00 2012 06 20
№32 Автомобильный мультимедийный центр с GPS - MSCGM5825
№33 Автомобильный мультимедийный центр с GPS - HUALINGAN TC-HL-8721GB
№34 Автомобильный мультимедийный центр с GPS - Flyaudio E8054 Navi
№35 Автомобильный мультимедийный центр с GPS - Flyaudio FA039NAVI - а/м LEXUS IS250
№36 Автомобильный мультимедийный центр с GPS - Incar CHR 7120 2DIN 3G
№37 Автомобильный мультимедийный центр с GPS - INTRO CHR-6294
№38 Автомобильный мультимедийный центр с GPS - Intro Incar chr 7130
№39 Автомобильный мультимедийный центр с GPS - PMS Mitsubishi Pajero Sport
№40 Автомобильный мультимедийный центр с GPS - SDV-133M от SZGOTO
№41 Автомобильный мультимедийный центр с GPS - ГУ TS-7626 (Kovan)
№42 Автомобильный мультимедийный центр с GPS - NAV712T(G) Chevrolet Cruze Navigation
№43 Автомобильный мультимедийный центр с GPS - YLT010.1.1 13.05.09.10.31-HanStar
№44 Автомобильный мультимедийный центр с GPS - KD010.1.1 13.11.11.14.40-HanStar.
№45 Автомобильный мультимедийный центр с GPS - Mystery MDD-7170NV.
№46 Автомобильный мультимедийный центр с GPS - V.YC002.200001.130723.
№47 Автомобильный мультимедийный центр с GPS - FYT2450.
№48 Автомобильный мультимедийный центр с GPS - Prology DNU-2630.
№49 Автомобильный мультимедийный центр с GPS - Прошивка к внутреннего блока 2 DIN GPS - SACGM2102.
№50 Автомобильный мультимедийный центр с GPS - INTRO Incar CHR-2211 Hyundai Solaris.
№51 Автомобильный мультимедийный центр с GPS - Hyundai H-CCR2701G.
№52 Автомобильный мультимедийный центр с GPS - Joyous J-8613MX8.
№53 Автомобильный мультимедийный центр с GPS - версия OS: EN-PRIMA-TMC-U1-256-V1.74.
№54 Автомобильный мультимедийный центр с GPS - версия OS: EN-PRIMA-TMC-256-V1.74.
№55 Автомобильный мультимедийный центр с GPS - IAD6201FM и др. - версия OS: EN-PRIMA-TMC-128-V1.68.
№56 Автомобильный мультимедийный центр с GPS - версия OS: EN-PRIMA-BC6-U1-TMC-256-V1.74.

№57 Автомобильный мультимедийный центр с GPS - версия OS: EN-PRIMA-BC6-TMC-256-V1.74.
№58 Автомобильный мультимедийный центр с GPS - версия OS: - EN-PRIMA-V1.55-U.
№59 Автомобильный мультимедийный центр с GPS - ZiQi_A5_for_ChaoTeJing_05_1101_01_2013_07_02_RDS.
№60 Автомобильный мультимедийный центр с GPS - CNE6923 - (MITSUBISHI PAJERO SPORT S55012).
№61 Автомобильный мультимедийный центр с GPS - PROLOGY_MDN-2680T full.
№62 Автомобильный мультимедийный центр с GPS - PROLOGY_MDN-2670T full.
№63 Автомобильный мультимедийный центр с GPS - OS:APP:CUSP_TONGY 20130423 OS: C1A9-V0.13-20130328.
№64 Автомобильный мультимедийный центр с GPS - Erisin ES1131F 7" HD Touchscreen Car DVD Navi.
№65 Автомобильный мультимедийный центр с GPS - Erisin es1089s.
№66 Автомобильный мультимедийный центр с GPS - version = KED010.1.1 13.03.19.08.56 HanStar
№67 Автомобильный мультимедийный центр с GPS - RedPower 12001
№68 Автомобильный мультимедийный центр с GPS - v. FYT 8840
№69 Автомобильный мультимедийный центр с GPS - v. V.YC002.200001.140916
№70 Автомобильный мультимедийный центр с GPS - CS.BLUE.V02.20130911 os : c2a8-v1.20-20130531-T5t
№71 Автомобильный мультимедийный центр с GPS - version = CUSP C6I F010 UI-20150131
№72 Автомобильный мультимедийный центр с GPS - version =SM96x1_5.0_20140708.01
№73 Автомобильный мультимедийный центр с GPS - INTRO CHR-8692 Touareg 2012+
№74 Автомобильный мультимедийный центр с GPS - Pioneer (A&V) DA-624 CTCGM2515
№75 Автомобильный мультимедийный центр с GPS - CPU-FYTA4 NORMAL
№76 Автомобильный мультимедийный центр с GPS - Phantom DVM-8810G iS CN147B
№77 Автомобильный мультимедийный центр с GPS - ISUDAR YLT 010.1.2 13.11.15.13.23 Hanstar
№78 Автомобильный мультимедийный центр с GPS - Witson W2-D9845Z MITSUBISHI LANCER
№79 Автомобильный мультимедийный центр с GPS - ver. 1298-1298-6026-110707
№80 Автомобильный мультимедийный центр с GPS - Prology DNU-2630 with DUN + 3G
№81 Автомобильный мультимедийный центр с GPS - Joyous J-2619 (JY-8900)
№82 Автомобильный мультимедийный центр с GPS - PROLOGY_MDN-2670TVR
№83 Автомобильный мультимедийный центр с GPS - PROLOGY_MDN-2680TVR
№84 Автомобильный мультимедийный центр с GPS - PROLOGY_MDN-1715TVR
№85 Автомобильный мультимедийный центр с GPS - Ver:MST 2531 00 2014 11 25 256M B
№86 Автомобильный мультимедийный центр с GPS - Ver_MST2531_00_2015_01_04 256M B
№87 Автомобильный мультимедийный центр с GPS - Ver_MST2531_00_2014_09_03 128M B
№88 Автомобильный мультимедийный центр с GPS - AT551_01_2014_.._.. (4344)
№89 Автомобильный мультимедийный центр с GPS - MST2531_00_2015_01_17_(5.5MHz)_(new)_tb_tw8816
№90 Автомобильный мультимедийный центр с GPS - MST2531_00_2015_01_04_(new)_cb_tb
№91 Автомобильный мультимедийный центр с GPS - Version - OS: K042007029 (20131022)
№92 Графические оболочки (заводские) для AT551 *43 штуки*+ OS; AT551_01_2014_.._.. (4344)
№93 Автомобильный мультимедийный центр с GPS - Witson W2-D9513K
№94 Автомобильный мультимедийный центр с GPS - Joyous 2613MX
№95 Автомобильный мультимедийный центр с GPS - Phantom DVM...G HDi восстановление оболочки iNET
№96 Автомобильный мультимедийный центр с GPS - KLD020.1.1 14.11.11.08.48
№97 Автомобильный мультимедийный центр с GPS - MEDIA NAV (Renault Duster)
№98 Автомобильный мультимедийный центр с GPS - iCARTECH Aurora GX630N
№99 Автомобильный мультимедийный центр с GPS - Прошивка для DVD части - KD-6205
№100 Автомобильный мультимедийный центр с GPS - Road Hog CVJY-C186
№101 Автомобильный мультимедийный центр с GPS - 1 DIN Lada Largus
№102 Автомобильный мультимедийный центр с GPS - V.YC002.200000.131213.637
№103 Автомобильный мультимедийный центр с GPS - iCarTech Alpha V800 Android OS
№104 Автомобильный мультимедийный центр с GPS - Hualingan HL-8726 WinCe_5
№105 Автомобильный мультимедийный центр с GPS - Maisun 6505
№106 Автомобильный мультимедийный центр с GPS - MST2531_00_2015_01_17
№107 Автомобильный мультимедийный центр с GPS - OS V.YC002.200001.130723
№108 Автомобильный мультимедийный центр с GPS - Witson W2-d9900g
№109 Автомобильный мультимедийный центр с GPS - OS: V.YC002.200001.140328
№110 Автомобильный мультимедийный центр с GPS - Adayo CE4M01 (CE4M011)
№111 Автомобильный мультимедийный центр с GPS - Tristan Auron BT2D7013
№112 Автомобильный мультимедийный центр с GPS - 6201S
№113 Автомобильный мультимедийный центр с GPS - HT6031 BG Mitsubushi Lancer X
№114 Автомобильный мультимедийный центр с GPS - Intro Chr 2281
№115 Автомобильный мультимедийный центр с GPS - INCAR INTRO CHR-7735
№116 Автомобильный мультимедийный центр с GPS - gps dvd SKU 246424
№117 Автомобильный мультимедийный центр с GPS - Xtrons TD695G
№118 Автомобильный мультимедийный центр с GPS - Audiosources 8606S Ford
№119 Автомобильный мультимедийный центр с GPS - CUSP CS-T061
№120 Автомобильный мультимедийный центр с GPS - YLT010.1.2 -13.11.19.09.55-HanStar
№121 Автомобильный мультимедийный центр с GPS - Witson W2-D9488F
№122 Автомобильный мультимедийный центр с GPS - Witson W2-D9529K
№123 Автомобильный мультимедийный центр с GPS - NEW !!! Version OS: MST2531 00 2015 09 08

№124 ВОССТАНОВИТЕЛЬНЫЙ КОМПЛЕКС- NEW !!! Version OS: MST2531
№125 Автомобильный мультимедийный центр с GPS - F46B-F46B-6026-110213 (Windows CE 6.0)
№126 Автомобильный мультимедийный центр с GPS - Daystar DS-7044HD
№127 Автомобильный мультимедийный центр с GPS - Witson W2- D788F
№128 Автомобильный мультимедийный центр с GPS - Erisin ES8015 NAVI
№129 Автомобильный мультимедийный центр с GPS - Erisin ES812G GPS
№130 Автомобильный мультимедийный центр с GPS - Eriisn ES7698V
№131 Автомобильный мультимедийный центр с GPS - Eriisn ES7050US 7" 2Din HD Universal
№132 Автомобильный мультимедийный центр с GPS - Erisin ES7086V
№133 Автомобильный мультимедийный центр с GPS - Erisin ES7888G ES7898D ES7088G ES7098D
№134 Автомобильный мультимедийный центр с GPS - Hyundai H-CMD2062G
№135 Автомобильный мультимедийный центр с GPS - AT551 00 2012 06 20
№136 Автомобильный мультимедийный центр с GPS - DA 971, DA 972 (480+234).
№137 Автомобильный мультимедийный центр с GPS - v.F553-F57A-7028-120323.
№138 Автомобильный мультимедийный центр с GPS - ver. APP:V1.01 - 121015-001.
№139 Автомобильный мультимедийный центр с GPS - ZQ_AT551_110 3G.
№140 Автомобильный мультимедийный центр с GPS - VER: U10-G2M3P5B1-B0167.120831-1210.0026
№141 ВОССТАНОВИТЕЛЬНЫЙ КОМПЛЕКС- NEW !!! UPDATE MCU 2531_8288a
№142 Сервисное меню тонкой настройки прибора прошивок Hanstar (YLT,KD010)
№143 Сервисное меню тонкой настройки прибора KLD010.1.1 14.11.11.08.48 MTK
№144 Автомобильный мультимедийный центр с GPS - ver:U08-G2M3P5B1-B0299.131021-1302.0022
№145 Автомобильный мультимедийный центр с GPS - DV-UN8179
№146 Автомобильный мультимедийный центр с GPS - Erisin ES1166HD
№147 Мультимедийный центр - ZiQi_MST_2531_0501_2015_07_09_Radio_120215_MoveBg_MK_core_board_8288
№148 Автомобильный мультимедийный центр с GPS - v PA01 .....плата GPS HK92
№149 Автомобильный мультимедийный центр с GPS - Zenec-nc526
№150 Автомобильный мультимедийный центр с GPS - модуль HK913 ARM
№151 Автомобильный мультимедийный центр с GPS - Chery TIGO (ARM Cortex-A9 800MHz)
№152 Автомобильный мультимедийный центр с GPS - ver V.YC002.200001.140916
№153 Автомобильный мультимедийный центр с GPS - ISD-V001N
№154 Автомобильный мультимедийный центр с GPS - Zenith MTK
№155 Автомобильный мультимедийный центр с GPS - Version OS: MST2531 00 2015 09 08 (1024X600)
№156 Автомобильный мультимедийный центр с GPS - на модуле - GB109a
№157 Автомобильный мультимедийный центр с GPS - Bosion final 2531 app update(new FLASH
№158 Автомобильный мультимедийный центр с GPS - INTRO CHR6294
№159 Штатный мультимедийный центр с GPS - NAV0034011
№160 Автомобильный мультимедийный центр с GPS - Icartech aurora 2
№161 Автомобильный мультимедийный центр с GPS - Dynavin N6
№162 Автомобильный мультимедийный центр с GPS - Audiosourses AS-7609
№163 Автомобильный мультимедийный центр с GPS - Audiovox VME 9520 NAV
№164 Автомобильный мультимедийный центр с GPS - Erisin ES1278T + Erisin es1089s
№165 Автомобильный мультимедийный центр с GPS - Model AS-W5B5
№166 Автомобильный мультимедийный центр с GPS - GPS модуль GB129_RA2
№167 Автомобильный мультимедийный центр с GPS - Eonon 5150
№168 Автомобильный мультимедийный центр с GPS - Tristan Auron
№169 Автомобильный мультимедийный центр с GPS - Audiosources AS-810 bzw. AS-7609
№170 Автомобильный мультимедийный центр с GPS - Joyous JY-8900
№171 Автомобильный мультимедийный центр с GPS - TID-8943
№172 Автомобильный мультимедийный центр с GPS - APP_OS(SMA6Q1_3.1_20130703.02)
№173 Автомобильный мультимедийный центр с GPS - CY-7088 (Nowada N917)
№174 Автомобильный мультимедийный центр с GPS - APP_OS(SMA6Q1_3.1_20130813.01)
№175 Блок-приемник GPS - Dynavin N6 neue DAB+ Box
№176 Автомобильный мультимедийный центр с GPS - Shell (оболочки меню) MST_2531 2016
№177 Автомобильный мультимедийный центр с GPS - INTRO CHR-7720
№178 Автомобильный мультимедийный центр с GPS - YLT-DZ030.1.1 14.06.12.09.29 (LeTrun GPS)
№179 Автомобильный мультимедийный центр с GPS - Eonon D5150
№180 Автомобильный мультимедийный центр с GPS - Mydean 7169
№181 Автомобильный мультимедийный центр с GPS - Nowada2450 v. 109E-109F-2010917 (VW Taureg)
№182 Автомобильный мультимедийный центр с GPS - FYT-2450
№183 Автомобильный мультимедийный центр с GPS - Witson W2_D9457F 3G
№184 Автомобильный мультимедийный центр с GPS - AT551..(CS4344) App 2016
№185 Автомобильный мультимедийный центр с GPS - ISUDAR isd-v001nc
№186 Автомобильный мультимедийный центр с GPS - ISUDAR isd-v002n
№187 Автомобильный мультимедийный центр с GPS - YLT10.1.2 13.11.19.09.55-HANSTAR
№188 Автомобильный мультимедийный центр с GPS - Toyota PRADO v.EN-PRIMA-ARM-SLC-V1.40
№189 Автомобильный мультимедийный центр с GPS - Sealand на Android 2.3 (SL-8268)
№190 Автомобильный мультимедийный центр с GPS - Witson W2-D9457F FORD MONDEO/FOCUS

№191 Автомобильный мультимедийный центр с GPS - Sealand на Android (SL-8768MB 1.3)
№192 Автомобильный мультимедийный центр с GPS - Version MST2531 00 2016 04 05 (new)
№193 Автомобильный мультимедийный центр с GPS - MST2531 00 2015 12 12 (new) 52MB
№194 Автомобильный мультимедийный центр с GPS - CUSP BLUE.V02.20130601
№195 Автомобильный мультимедийный центр с GPS - CR-9611WG
№196 Автомобильный мультимедийный центр с GPS - Erisin 7638
№197 Автомобильный мультимедийный центр с GPS - Erisin ES 7608
№198 Автомобильный мультимедийный центр с GPS - V23FF.35b module HK913
№199 Автомобильный мультимедийный центр с GPS - ZiQi A5 for ChaoTeJing 05 1101 01 2016 04 05 RDS.
№200 Автомобильный мультимедийный центр с GPS - Mystery MDD 6270NV(6280NV)
№201 Автомобильный мультимедийный центр с GPS - Eonon GM5150 BMW_4049-405F-0709-L146-140219
№202 Автомобильный мультимедийный центр с GPS - FlyAudio G9 china Android OS
№203 Автомобильный мультимедийный центр с GPS - Bosion Android OS
№204 Автомобильный мультимедийный центр с GPS - Motevo Hyundai Elantra, Volkswagen
№205 Автомобильный мультимедийный центр с GPS - плата BC9003-MB.PCB FR4 T;1.22mm
№206 Автомобильный мультимедийный центр с GPS - AudioSources DS611
№207 Автомобильный мультимедийный центр с GPS - Version AT551 01 2016 06 16
№208 Автомобильный мультимедийный центр с GPS - Version;MST2531.00.2016.10.18(new)
№209 Автомобильный мультимедийный центр с GPS - MakedeOEM,Hanstar
№210 Автомобильный мультимедийный центр с GPS - CTJ-7268E
№211 Автомобильный мультимедийный центр с GPS - GPS 8288T
№212 Автомобильный мультимедийный центр с GPS - MST2531 00 2016 12 15 new ddr
№213 Автомобильный мультимедийный центр с GPS - MST2531 00 2016 12 19(new)256MB
№214 Автомобильный мультимедийный центр с GPS - MST2531 00 2016 12 19(new)256MB LCD(1024X600)
№215 Автомобильный мультимедийный центр с GPS - WinCa S60- для ver: F3E8-F3EA-6026-110707
№216 Автомобильный мультимедийный центр с GPS - KD-DZ020
№217 Автомобильный мультимедийный центр с GPS - WinCa S60 - CPU Atlas IV NWD N117 v.5-6
№218 Автомобильный мультимедийный центр с GPS - SHORT 7021G GPS
№219 Автомобильный мультимедийный центр с GPS - MT3360kncg 0201-n000301v08
№220 Автомобильный мультимедийный центр с GPS - S60 Atlas IV NWD N117 f16c-6019-091021
№221 Автомобильный мультимедийный центр с GPS - Kenwood DNX520VBT (GARMIN)
№222 Автомобильный мультимедийный центр с GPS - Hyundai H-CMD4015
№223 Автомобильный мультимедийный центр с GPS - MyDean 3224 s100
№224 Автомобильный мультимедийный центр с GPS - Intro CHR-6124
№225 Автомобильный мультимедийный центр с GPS - Intro CHR 6114
№226 Автомобильный мультимедийный центр с GPS - S60 CE8989I
№227 Автомобильный мультимедийный центр с GPS - SsangYong NAV0034001, NAV0034011
№228 Автомобильный мультимедийный центр с GPS - FlyAudio 75025B03 (E7525)
№229 Автомобильный мультимедийный центр с GPS - FlyAudio 7507
№230 Автомобильный мультимедийный центр с GPS - FlyAudio E7534
№231 Автомобильный мультимедийный центр с GPS - 7021G - 7026G
№232 Автомобильный мультимедийный центр с GPS - FlyAudio FA082
№233 Автомобильный мультимедийный центр с GPS - MakedeOEM
№234 Автомобильный мультимедийный центр с GPS - HUALINGAN HL-8701GB WinCE 5
№235 Автомобильный мультимедийный центр с GPS - модуль FYT8880
№236 Автомобильный мультимедийный центр с GPS - MyDean 2094
№237 Автомобильный мультимедийный центр с GPS - u12 785-bo395.141218-s140729-1406.0019
№238 Автомобильный мультимедийный центр с GPS - KaiZhen 8" (BG-5003)
№239 Автомобильный мультимедийный центр с GPS - MJ-2619
№240 Автомобильный мультимедийный центр с GPS - Intro CHR-2274
№241 Автомобильный мультимедийный центр с GPS - FlyAudio E7534NAVI- E7532NAVI-2
№242 Автомобильный мультимедийный центр с GPS - FlyAudio E8054(new)
№243 Автомобильный мультимедийный центр с GPS - Redpower платформа - S120
№244 Автомобильный мультимедийный центр с GPS - ForYou CE4501
№245 Автомобильный мультимедийный центр с GPS - Phantom dvm-1010 iq
№246 Автомобильный мультимедийный центр с GPS - PROLOGY MDN-2680TVR
№247 Автомобильный мультимедийный центр с GPS - acv_wd_7151s
№248 Автомобильный мультимедийный центр с GPS -'Road Hog' CVJY-C186
№249 Автомобильный мультимедийный центр с GPS - Pioneer 6500
№250 Автомобильный мультимедийный центр с GPS - E8A9A27-CESCC29826-AKZ9C24
№251 Автомобильный мультимедийный центр с GPS - Wide Media MT6901
№252 Автомобильный мультимедийный центр с GPS - HXW_NZONE_F_V120418 (модуль GB108A.RA3)
№253 Автомобильный мультимедийный центр с GPS - SMA6Q1_3.1_20130703.02 (модуль GB112A)
№254 Автомобильный мультимедийный центр с GPS - Roadrover rav4
№255 Автомобильный мультимедийный центр с GPS - ГУ Kia и Hyundai (LAN89xx, LG LAN21xx, LG LAN31xx)
№256 Автомобильный мультимедийный центр с GPS - ГУ LIFAN X70 EL-816C-LF01
№257 Автомобильный мультимедийный центр с GPS - Prology MDN-2800

№258 Автомобильный мультимедийный центр с GPS - HK971 A50-V2.00.0059.03-1-2014-04-26
№259 Автомобильный мультимедийный центр с GPS - CUSP CS-HY025
№260 Автомобильный мультимедийный центр с GPS - Dual Electronics XDCPA9BT
№261 Автомобильный мультимедийный центр с GPS - Hits-E8A9A27-CESCC29B28-AKZ9C24
№262 Автомобильный мультимедийный центр с GPS - Multimedia PIONEER SPH-DA01
№263 Автомобильный мультимедийный центр с GPS - CTCGM2515-BSP-0005-0001-0045-20111208
№264 Автомобильный мультимедийный центр с GPS - Eonon D5150
№265 Автомобильный мультимедийный центр с GPS - GB108A (GB10X-V11060409)
№267 Автомобильный мультимедийный центр с GPS - ver: A174-A1D9-8045-120305
№268 Автомобильный мультимедийный центр с GPS - INTRO CHR-2218
№269 Автомобильный мультимедийный центр с GPS - AT551 FULL SERVICE.
№270 Автомобильный мультимедийный центр с GPS - RK-7159G
№271 Автомобильный мультимедийный центр с GPS - RK-A701
№272 Автомобильный мультимедийный центр с GPS - Mydean 2067-1
№273 Автомобильный мультимедийный центр с GPS - Prology MDN-1730T
№274 Автомобильный мультимедийный центр с GPS - FlyAudio E7532
№275 Автомобильный мультимедийный центр с GPS - RK-7160G
№276 Автомобильный мультимедийный центр с GPS - PHANTOM DVM-3730G IS
№277 Автомобильный мультимедийный центр с GPS - Navipilot ver; S60
№278 Автомобильный мультимедийный центр с GPS - PHANTOM DVM-2010 IQ
№280 Автомобильный мультимедийный центр с GPS - Kanor px5
№281 Автомобильный мультимедийный центр с GPS - EN-PRIMA-256MB
№282 Автомобильный мультимедийный центр с GPS - K2101
№283 Автомобильный мультимедийный центр с GPS - Synteco SRTi
№284 Автомобильный мультимедийный центр с GPS - Allwinner T8 Octa Core 1.8GHz
№285 Автомобильный мультимедийный центр с GPS - платформа s150 ANDROID 4.0.3
№286 Автомобильный мультимедийный центр с GPS - Navipilot Droid2
№287 Автомобильный мультимедийный центр с GPS - Prology DVU 600
№288 Автомобильный мультимедийный центр с GPS - Prology MDN-2800
№289 Автомобильный мультимедийный центр с GPS - Navipilot Droid
№290 Автомобильный мультимедийный центр с GPS - XPH-DZ02010.1.1 16.11.16.11.21
№291 Автомобильный мультимедийный центр с GPS - FarCar M362 для Ford Kuga
№292 Автомобильный мультимедийный центр с GPS - MyDean 3047-1
№293 Автомобильный мультимедийный центр с GPS - Prology MDN-2820T
№294 Автомобильный мультимедийный центр с GPS - MEDIAVOX MV-8177 (Premier PR-8177)
№295 Автомобильный мультимедийный центр с GPS - Zeepin 7003
№296 Автомобильный мультимедийный центр с GPS - S60 EN-PRIMA-256
№297 Автомобильный мультимедийный центр с GPS - Prology DNU 2650
№298 Автомобильный мультимедийный центр с GPS - Allwinner T3 Quad Core android 6.0.1
№299 Автомобильный мультимедийный центр с GPS - Phantom DV-7014
№300 Автомобильный мультимедийный центр с GPS - Phantom DV-7034
№301 Автомобильный мультимедийный центр с GPS - Phantom DV-1715A (Allwiner T3)
№302 Автомобильный мультимедийный центр с GPS - Phantom DVM-0426A (Allwiner T3)
№303 Автомобильный мультимедийный центр с GPS - Phantom DV-7013
№305 Автомобильный мультимедийный центр с GPS - My Dean 3247-Z
№306 Автомобильный мультимедийный центр с GPS - Intro incar chr 4655
№307 Автомобильный мультимедийный центр с GPS - Cortex A9 MST786 Dual Core 4.1.1
№308 Автомобильный мультимедийный центр с GPS - Cortex A9 MST786 Dual Core 4.2
№309 Автомобильный мультимедийный центр с GPS - плата YT9218c
№310 Автомобильный мультимедийный центр с GPS - SWAT SHR-4032
№311 Автомобильный мультимедийный центр с GPS - Ksize DV-6218A
№312 Автомобильный мультимедийный центр с GPS - Ksize DV-6218N
№313 Автомобильный мультимедийный центр с GPS - Ksize DV-7569A - Renault Duster
№314 Автомобильный мультимедийный центр с GPS - MEKEDE 6,7,8
№315 Автомобильный мультимедийный центр с GPS - TW9912 for 0747-6031-5033-4032
№316 Автомобильный мультимедийный центр с GPS - SWAT CSV-7258
№317 Автомобильный мультимедийный центр с GPS - MEKEDE OLD 6,7,8
№318 Автомобильный мультимедийный центр с GPS - MEKEDE 6.95
№319 Автомобильный мультимедийный центр с GPS - Swat CHR-4220 media
№320 Автомобильный мультимедийный центр с GPS - Ksize illumination
№321 Автомобильный мультимедийный центр с GPS - Zenith Android 6
№322 Автомобильный мультимедийный центр с GPS - SD8227_hw:1.0 Android 7
№323 Автомобильный мультимедийный центр с GPS - плата YT9217b
№324 Автомобильный мультимедийный центр с GPS -TEYES с 4GLTE платформа Snapdragon (модель K3201)
№325 Автомобильный мультимедийный центр с GPS - на базе процессора MT/AC8227L-YT9218C
№326 Автомобильный мультимедийный центр с GPS - Incar AHR-7180/7280
№327 Автомобильный мультимедийный центр с GPS - R16 Cortex A9 Quad Core 1.6GHz

№328 Автомобильный мультимедийный центр с GPS - Prology MPC 65AW
№329 Автомобильный мультимедийный центр с GPS - RockChip PX3
№330 Автомобильный мультимедийный центр с GPS - ZXW в стиле Tesla 10.4 -12
№331 Автомобильный мультимедийный центр с GPS - Prology MPC 50
№332 Автомобильный мультимедийный центр с GPS - Velas V-VWR
№333 Автомобильный мультимедийный центр с GPS - Velas V-VWG
№334 Автомобильный мультимедийный центр с GPS - Velas V-UR
№335 Автомобильный мультимедийный центр с GPS - EAM-8007D6-1061
№336 Автомобильный мультимедийный центр с GPS - Prology MDN 2680TVR
№337 Автомобильный мультимедийный центр с GPS - Prology SW_MDN-2820T
№338 Автомобильный мультимедийный центр с GPS - CHINA audio 7021G
№339 Автомобильный мультимедийный центр с GPS - FlyAudio E7523
№340 Автомобильный мультимедийный центр с GPS - Witson W2-E8902
№341 Автомобильный мультимедийный центр с GPS - TEYES SPROCC2 Android 8.1
№342 Автомобильный мультимедийный центр с GPS - Topway TS9 (Spreadtrum SC9853I)
№343 Автомобильный мультимедийный центр с GPS - TEYES TEYES CC2L
№344 Автомобильный мультимедийный центр с GPS - RK3399 (PX6)
№345 Автомобильный мультимедийный центр с GPS - ML-CK1018 на базе процессора MT/AC8227L 1/16
№346 Автомобильный мультимедийный центр с GPS - Tesla10''XY AUTO_DSP
№347 Автомобильный мультимедийный центр с GPS - MTK8321 ,1-2 Gb RAM ,16-32 Gb ROM , IPS Android 9
№348 Автомобильный мультимедийный центр с GPS - RockChip PX5 Android 9
№349 Автомобильный мультимедийный центр с GPS - Hoxiao B-MTK-1578 (MTK 8127)
№350 Автомобильный мультимедийный центр с GPS - ML-CK1018 процессор MT/AC8227L 2/32
№351 Автомобильный мультимедийный центр с GPS - Navipilot Droid 4 SERVICE Recovery
№352 Автомобильный мультимедийный центр с GPS - Navipilot Droid 5 SERVICE Recovery
№353 Автомобильный мультимедийный центр с GPS - GAZ NEXT
№354 Автомобильный мультимедийный центр с GPS - MSCGM2805-MAN-0002-0003-0010-20121213
№355 Автомобильный мультимедийный центр с GPS - Bosion BX-410 T3
№356 Автомобильный мультимедийный центр с GPS - MyDean S100
№357 Автомобильный мультимедийный центр с GPS - RedPower модуль MST786 cr103v4
№358 Автомобильный мультимедийный центр с GPS - PX6 9.0 OS V2.1 TP67G2D
№359 Автомобильный мультимедийный центр с GPS - 8227L_8UI05-A0039.0_v4
№360 Автомобильный мультимедийный центр с GPS - Intro CHR-7759
№361 Автомобильный мультимедийный центр с GPS - Prology DVS-2310
№362 Автомобильный мультимедийный центр с GPS - INCAR INTRO CHR-7735
№363 Автомобильный мультимедийный центр с GPS - Ver: U8-G2M1P1B1-D0143.120307
№364 Автомобильный мультимедийный центр с GPS - MEKEDE U708(MTK8227L)
№365 Автомобильный мультимедийный центр с GPS - Fly audio E7523-b
№366 Автомобильный мультимедийный центр с GPS - INTRO CHR 8676
№367 Автомобильный мультимедийный центр с GPS - KingBeats K1 PLUS
№368 Автомобильный мультимедийный центр с GPS - YT9218_00002_V004_20190912
№369 AC8227L- YT9216C_AHD_00005_V004_20190916_HIFI UI4 (2_16)+сервисный комплект
№370 AC8227L- YT9216B_00002_V004_20191226 2/32
№371 Автомобильный мультимедийный центр с GPS - JOYING QD PX5 TP6735 0.0.70
№372 Автомобильный мультимедийный центр с GPS - INCAR AHR-2461
№373 Автомобильный мультимедийный центр с GPS - NaviPilot DROID TRACTOR-MP1-COREBOARD-130312
№374 Автомобильный мультимедийный центр с GPS - Патч кнопок руля KingBeats K1 (k1PLUS)
№375 Автомобильный мультимедийный центр с GPS - Flyaudio E8054
№376 Автомобильный мультимедийный центр с GPS - FlyAudio серии G9
№377 Автомобильный мультимедийный центр с GPS - RK3188 ver.13 MAL 09.07.2018MTC
№378 Автомобильный мультимедийный центр с GPS - Allwinner T3 Quad Core 1.2GHz (модель K2001)
№379 Автомобильный мультимедийный центр с GPS - FlyAudio E7589NAVI
№380 Автомобильный мультимедийный центр с GPS - MyDean VS-XX740RE(VS-XX770RE)
№381 Автомобильный мультимедийный центр с GPS - 4G.LTE Android 6 MediaTek MT3561-MT3562
№382 Автомобильный мультимедийный центр с GPS - SWAT CHR 4220
№383 Автомобильный мультимедийный центр с GPS - Bonroad 7 Allwinner T8 Android 7.1.2
№384 Автомобильный мультимедийный центр с GPS - DYNAVIN N7-MST2010 Pro
№385 Автомобильный мультимедийный центр с GPS - FlyAudio E7534NAVI Touareg
№386 Автомобильный мультимедийный центр с GPS - FlyAudio G7
№387 Автомобильный мультимедийный центр с GPS - MyDean 7117
№388 Автомобильный мультимедийный центр с GPS - INTRO CHR 4677M7
№389 Автомобильный мультимедийный центр с GPS - Phantom DVM 2117 iQ (Lada Vesta)
№390 Автомобильный мультимедийный центр с GPS - Phantom DVM-140G iS
№391 Автомобильный мультимедийный центр с GPS - INTRO CHR 3131
№392 Автомобильный мультимедийный центр с GPS - Phantom DVM 2210 is (iq) (Wince5,WinCe6)
№393 Автомобильный мультимедийный центр с GPS - INTRO CHR CHR 1414
№394 Автомобильный мультимедийный центр с GPS - INTRO Incar+AHR-1884+ST android 2.3

№395 Автомобильный мультимедийный центр с GPS - Prology DNU-2660
№396 Автомобильный мультимедийный центр с GPS - MTAC8227L (FF5000) android 10
№397 Автомобильный мультимедийный центр с GPS - FlyAudio E7500B (2din)
№398 Автомобильный мультимедийный центр с GPS - FlyAudio E7501 Orange and Blue
№399 Автомобильный мультимедийный центр с GPS - FlyAudio E7502_C2_rus
№400 Автомобильный мультимедийный центр с GPS - FlyAudio E7506_C1
№401 Автомобильный мультимедийный центр с GPS - FlyAudio E7506B
№402 Автомобильный мультимедийный центр с GPS - FlyAudio E7507 C2
№403 Автомобильный мультимедийный центр с GPS - FlyAudio E7507B
№404 Автомобильный мультимедийный центр с GPS - FlyAudio E7516B1
№405 Автомобильный мультимедийный центр с GPS - FlyAudio E7522A
№406 Автомобильный мультимедийный центр с GPS - FlyAudio E7522E B1
№407 Автомобильный мультимедийный центр с GPS - FlyAudio E7523B2
№408 Автомобильный мультимедийный центр с GPS - FlyAudio E7532A
№409 Автомобильный мультимедийный центр с GPS - FlyAudio E7534A tuareg_red-2013
№410 Автомобильный мультимедийный центр с GPS - FlyAudio E7534E B1
№411 Автомобильный мультимедийный центр с GPS - FlyAudio E7534T - MutiVan
№412 Автомобильный мультимедийный центр с GPS - FlyAudio E7545_B1_russian
№413 Автомобильный мультимедийный центр с GPS - FlyAudio E7547A
№414 Автомобильный мультимедийный центр с GPS - FlyAudio E7548A
№415 Автомобильный мультимедийный центр с GPS - FlyAudio E7558 E-B1
№416 Автомобильный мультимедийный центр с GPS - FlyAudio E7571c2_full
№417 Автомобильный мультимедийный центр с GPS - FlyAudio E7578A без усилителя
№418 Автомобильный мультимедийный центр с GPS - FlyAudio E7589
№419 Автомобильный мультимедийный центр с GPS - FlyAudio E7525
№420 Автомобильный мультимедийный центр с GPS - FlyAudio E7534NAVI_C1
№421 Автомобильный мультимедийный центр с GPS - FlyAudio E7558NAVI
№422 Автомобильный мультимедийный центр с GPS - FlyAudio E7566
№423 Автомобильный мультимедийный центр с GPS - FlyAudio E7589 (Pajero C2)
№424 Автомобильный мультимедийный центр с GPS - Witson W2-D8828LG
№425 Автомобильный мультимедийный центр с GPS - Witson D8902G
№426 Автомобильный мультимедийный центр с GPS - Witson w2-c074
№427 Автомобильный мультимедийный центр с GPS - MyDean 3155 (S100)
№428 Автомобильный мультимедийный центр с GPS - AC8227L (Вертикальная "Tesla")
№429 Автомобильный мультимедийный центр с GPS - MyDean 1004-2 (S100)
№430 Автомобильный мультимедийный центр с GPS - Incar AHR-7180 -7280 android
№431 Автомобильный мультимедийный центр с GPS - Ksize,Trinity DV-6218N - Новое меню A5
№432 Автомобильный мультимедийный центр с GPS - Ksize,Trinity DV-6218A - Старое меню A5
№433 Автомобильный мультимедийный центр с GPS - Ksize,Trinity DV-7569A - Renault Duster
№434 Автомобильный мультимедийный центр с GPS - version = VW1C681_150130.01_16_T1
№435 Автомобильный мультимедийный центр с GPS - Yessun MTK
№436 Автомобильный мультимедийный центр с GPS - PA01-V2.01 Сборник прошивок
№437 Автомобильный мультимедийный центр с GPS - YT9216B_00002_V004_20190826 1\16
№438 Автомобильный мультимедийный центр с GPS - FlyAudio E7527NAVI
№439 Автомобильный мультимедийный центр с GPS - FlyAudio E7568NAVI
№440 Автомобильный мультимедийный центр с GPS - Insudar,Topway TS9 Tesla Style
№441 Автомобильный мультимедийный центр с GPS - Insudar H53
№442 Автомобильный мультимедийный центр с GPS - IYING (UIS7862)
№443 Автомобильный мультимедийный центр с GPS - TEYES SPRO+ Kingbeats K2+
№444 Автомобильный мультимедийный центр с GPS - Penhui FT1030-M
№445 Автомобильный мультимедийный центр с GPS - MT6580A-v2.1.5WF GWI DNYB
№446 Автомобильный мультимедийный центр с GPS - SWAT CHR-6100
№447 Автомобильный мультимедийный центр с GPS - ZQPX5-4+64-00
№448 Автомобильный мультимедийный центр с GPS - INCAR 160241AHR
№449 Автомобильный мультимедийный центр с GPS - PIONEER 8701-8702 (china)
№450 Автомобильный мультимедийный центр с GPS - YC-012-BDJF-2M-2D-R-v1.4
№451 Автомобильный мультимедийный центр с GPS - RedPower 310...
№452 Автомобильный мультимедийный центр с GPS - SWAT AHR-7040
№453 Автомобильный мультимедийный центр с GPS - YT9213AJ_00011_V001_20200718
№454 Автомобильный мультимедийный центр с GPS - YT9213A ui2 full 8227L 20200417
№455 Автомобильный мультимедийный центр с GPS - TEYES SPRO PLUS
№456 Автомобильный мультимедийный центр с GPS - module: K3-yk858-emmc-1249
№457 Автомобильный мультимедийный центр с GPS - INCAR CHR-3140 CT
№458 Автомобильный мультимедийный центр с GPS - Phantom DV6205
№459 Автомобильный мультимедийный центр с GPS - Phantom DVM 7004G IS
№460 Автомобильный мультимедийный центр с GPS - Intro ahr-6184xl
№461 Автомобильный мультимедийный центр с GPS - TEYES CC3 + root + yandex maps

№462 Автомобильный мультимедийный центр с GPS - CWD1810_WJ + service testpoint
№463 Автомобильный мультимедийный центр с GPS - PHANTOM DVM-3720G IS
№464 Автомобильный мультимедийный центр с GPS - Phantom DVM 2126 iQ (Lada XRAY)
№465 Автомобильный мультимедийный центр с GPS - Phantom DVM-6301G iS
№466 YT9216C_AHD_00005_V004_20191017_HIFI (2_32) UI3
№467 Автомобильный мультимедийный центр с GPS - KLD8_px5_8.0 ota
№468 Автомобильный мультимедийный центр с GPS - YLD-ANDROID-CORE-PCB-V00
№469 Автомобильный мультимедийный центр с GPS - FarCar s300
№470 Автомобильный мультимедийный центр с GPS - SC9853I Android 8.1 с вертикальным дисплеем
№471 Автомобильный мультимедийный центр с GPS - SWAT ahr-5180
№472 Автомобильный мультимедийный центр с GPS - Allwinner T3 android
№473 Автомобильный мультимедийный центр с GPS - TS10 (UIS7862) Android 10
№474 Автомобильный мультимедийный центр с GPS - 4GLTE MT3561T A53 DDR2g Flash32g
№475 Автомобильный мультимедийный центр с GPS - Witson (W2-Exxxx)
№476 Автомобильный мультимедийный центр с GPS - Witson (W2-DKxxxx)
№477 Автомобильный мультимедийный центр с GPS - Witson (W2-DTxxxx)
№478 Автомобильный мультимедийный центр с GPS - Witson (W2-MKxxx)
№479 Автомобильный мультимедийный центр с GPS - плата модульная 803A KV1.4
№480 Автомобильный мультимедийный центр с GPS - YT9216BJ_00012_V001_20200620 service
№481 Автомобильный мультимедийный центр с GPS - HCT-PX5-REV10(LPDDR) ota 20181225
№482 Автомобильный мультимедийный центр с GPS - HCT-PX30-android 10
№483 Автомобильный мультимедийный центр с GPS - NTray 8739
№484 Автомобильный мультимедийный центр с GPS - CYCLON MP-7092A
№485 Автомобильный мультимедийный центр с GPS - FlyAudio E7534NAVI A C2
№486 Автомобильный мультимедийный центр с GPS - Zenith (Energy)
№487 Автомобильный мультимедийный центр с GPS - на модуле Allwinner T3L
№488 Автомобильный мультимедийный центр с GPS - на модуле 8227l OS YT9216B (android 8.1-фактический)
№489 Автомобильный мультимедийный центр с GPS - Prology MPC 64ATW
№490 Автомобильный мультимедийный центр с GPS - Prology MPC 62AT
№491 Автомобильный мультимедийный центр с GPS - Prology MPC 70
№492 Автомобильный мультимедийный центр с GPS - MTK8321 1-2 Gb RAM 16-32 Gb ROM
№493 Автомобильный мультимедийный центр с GPS - PROLOGY MDN-2640T
№494 Автомобильный мультимедийный центр с GPS - tesla rkpx3 eng4.4.4 KTU84Q
№495 Автомобильный мультимедийный центр с GPS - V8.1.0_20190118.113459_TW2
№496 Автомобильный мультимедийный центр с GPS - iCARTECH Alpha_S700
№497 Автомобильный мультимедийный центр с GPS - FlyAudio 75007c15
№498 Автомобильный мультимедийный центр с GPS - Prology MDN-2745T/2750T
№499 Автомобильный мультимедийный центр с GPS - SWM 8802 android Car audio
№500 Автомобильный мультимедийный центр с GPS - V9.3.1_20181113.175745_AKW1-FD
№501 Автомобильный мультимедийный центр с GPS - XOMAX-XM-2DTSBN6216
№502 Автомобильный мультимедийный центр с GPS - XOMAX-XM-VRSUN741BT
№503 Автомобильный мультимедийный центр с GPS - XOMAX-XM-VRSUN729
№504 Автомобильный мультимедийный центр с GPS - XOMAX-XM-DTSBN927
№505 Автомобильный мультимедийный центр с GPS - SKYLOR AVH-6960
№506 Автомобильный мультимедийный центр с GPS - Shutlle SDVA-6950 android
№507 Автомобильный мультимедийный центр с GPS - Phantom - DV2000
№508 Автомобильный мультимедийный центр с GPS - Phantom DVM 2126 iQ
№509 Автомобильный мультимедийный центр с GPS - Shuttle sdun-6950
№510 Автомобильный мультимедийный центр с GPS - Shuttle SDMN-7060
№511 Автомобильный мультимедийный центр с GPS - CAR AUDIO - ALPS.LD.KK1.UI3.V1.6
№512 Автомобильный мультимедийный центр с GPS - Shuttle SDUA-7050
№513 Автомобильный мультимедийный центр с GPS - INCAR_DTA- 7709U - 7710U
№514 Автомобильный мультимедийный центр с GPS - YT3560 v1.31
№515 Автомобильный мультимедийный центр с GPS - ver. 9805-981D-2703-L0E9-151127
№516 Автомобильный мультимедийный центр с GPS - R16 v7.3.1_20161112.100223_tw2
№517 Автомобильный мультимедийный центр с GPS - Changan cs35 plus
№518 Автомобильный мультимедийный центр с GPS - SWAT (INTRO) SHR-6031 (CHR-6031)
№519 Автомобильный мультимедийный центр с GPS - CM103_MB_V4.0_180712
№520 Автомобильный мультимедийный центр с GPS - Штатной магнитолы на WIN-CE - УАЗ
№521 Автомобильный мультимедийный центр с GPS - Восстановление магнитолы с процессором PX5
№522 Автомобильный мультимедийный центр с GPS - INTRO INCAR AHR1883
№523 Автомобильный мультимедийный центр с GPS - Prology MDN--2745T/2750T
№524 Автомобильный мультимедийный центр с GPS - Prology DNU 2660
№525 Автомобильный мультимедийный центр с GPS - FlyAudio E7507 Navi C1
№526 Автомобильный мультимедийный центр с GPS - S150 VT7010-1.6.2-B-12
№527 Автомобильный мультимедийный центр с GPS - INTRO CHR-2277BL
№528 Автомобильный мультимедийный центр с GPS - CN-A6-G-BC8-VIN-U1-256-V1.44

№529 Автомобильный мультимедийный центр с GPS - EZONETRONICS модель- RM-TQ0011
№530 Автомобильный мультимедийный центр с GPS - IDOING (L6313 ver. c2)
№531 Автомобильный мультимедийный центр с GPS - TEYES MAX CC (K2001M,K2001N)
№532 Автомобильный мультимедийный центр с GPS - DEXP evolution W01
№533 Автомобильный мультимедийный центр с GPS - Phantom DVM-4040G iS
№534 Автомобильный мультимедийный центр с GPS - Pioneer PI703
№535 Автомобильный мультимедийный центр с GPS - MAC AUDIO 420
№536 Автомобильный мультимедийный центр с GPS - Phantom DVM-2030G iS
№537 Автомобильный мультимедийный центр с GPS - Phantom DVM-2030G iQ
№538 Автомобильный мультимедийный центр с GPS - Phantom DVM-4030G iS
№539 Автомобильный мультимедийный центр с GPS - WITSON W2-D9900N
№540 Автомобильный мультимедийный центр - плата - BYH-8701MB - V04 DUMP
№541 Автомобильный мультимедийный центр с GPS - XL6107.20210120.175820
№542 Автомобильный мультимедийный центр с GPS - ADAYO (ForYOU) - CE4M01 глубокая прошивка
№543 Автомобильный мультимедийный центр с GPS - RK3399 (PX6). MCU MCU STM 32 - 20200721
№544 Автомобильный мультимедийный центр с GPS - FARCAR S400
№545 Автомобильный мультимедийный центр с GPS - RK3399 (PX6) MCU STM 32-202103301001BD6-1704
№546 Автомобильный мультимедийный центр с GPS - Teyes CC 4G (K3001,K3201)
№547 Автомобильный мультимедийный центр с GPS - MTC_RK3066_REV.3a 1024x600 android - KitKat 4.4.4
№548 Автомобильный мультимедийный центр с GPS - AC8227L ver. F9212B android 8.1 версия api 27
№549 Автомобильный мультимедийный центр с GPS - FARCAR WinCa S90
№550 Автомобильный мультимедийный центр с GPS - FARCAR WinCa S90 k353
№551 Автомобильный мультимедийный центр с GPS - MyDean 2092-3 K092
№552 Автомобильный мультимедийный центр с GPS - MyDean 3216 S100
№553 Автомобильный мультимедийный центр с GPS - УАЗ ПАТРИОТ SUPRA SCD-3163(s)
№554 Автомобильный мультимедийный центр с GPS - Snapdragon msm8953 -rk3399 PX6
№555 Автомобильный мультимедийный центр с GPS - T3_P1 V8.1.0_сборник прошивок
№556 Автомобильный мультимедийный центр с GPS - Fly audio 7502A
№557 Автомобильный мультимедийный центр с GPS - CITRIAL Universal Double Din T-Style ac8317
№558 Автомобильный мультимедийный центр с GPS - MMC Lada Vesta OMMH 8450007950
№559 Автомобильный мультимедийный центр с GPS - Velas V-UR
№560 Автомобильный мультимедийный центр с GPS - Velas V-TCR
№561 Автомобильный мультимедийный центр с GPS - Allwiner T8 2-32 android 8
№562 Автомобильный мультимедийный центр с GPS - JCAC10003 (JAC8229L)
№563 Автомобильный мультимедийный центр с GPS - TEYES CC2
№564 Автомобильный мультимедийный центр с GPS - YT9218DH (DL) c DSP tesla
№565 Автомобильный мультимедийный центр с GPS - INTRO(INCAR) CHR-4610MZ6
№566 Автомобильный мультимедийный центр с GPS - FYT5000 C0-CHS-L-C1P1-V2.0
№567 Автомобильный мультимедийный центр с GPS - CarAudio android RK-A715
№568 Автомобильный мультимедийный центр с GPS - CUSP_TONGY 20130423
№569 Автомобильный мультимедийный центр с GPS - ZXDZ_2020.09.28.10_2104 MT/AC8227L
№570 Автомобильный мультимедийный центр с GPS - TOPWAY TS8 V10.5.5_20211208.190830_TW2-THEME1
№571 Автомобильный мультимедийный центр с GPS - FlyAudio 75034A02 WV Multivan с Климатом
№572 Автомобильный мультимедийный центр с GPS - MST786 cr103v4 - REPRAIR SYSTEM
№573 Автомобильный мультимедийный центр с GPS - Allwinner T3 Quad Core 1.2GHz (модель K2001M)
№574 Автомобильный мультимедийный центр с GPS - Phantom DVM-120G i5
№575 Автомобильный мультимедийный центр с GPS - Phantom DVM-120G x5
№576 Автомобильный мультимедийный центр с GPS - T3L (T3L3) v8.1.1_20220104.150944
№577 Автомобильный мультимедийный центр с GPS - V9.2.2_20180402.143019_KED1
№578 Автомобильный мультимедийный центр с GPS - Bosion bx440
№579 Автомобильный мультимедийный центр с GPS - Cortex A9 MST786 Dual Core 4.1.1 cr103v0
№580 Автомобильный мультимедийный центр с GPS - MTK8321 ,1-2 Gb RAM ,16-32 Gb ROM
№581 Автомобильный мультимедийный центр с GPS - Android 2.3.4 TH8581
№582 Автомобильный мультимедийный центр с GPS - AC8227L модуль 503H v1.0
№583 Автомобильный мультимедийный центр с GPS - Allwiner T3L android 8.1 (фактический)
№584 Автомобильный мультимедийный центр Redpower S180 - Cortex A9 MST786 Cedric3
№585 Автомобильный мультимедийный центр - T3_P1 V8.1.0_20210203.152812_TW2-GT
№586 Автомобильный мультимедийный центр - Junsun 8227l
№587 Автомобильный мультимедийный центр - REDPOWER T3 (S310)
№588 Автомобильный мультимедийный центр - MyDean 3004-2
№589 Автомобильный мультимедийный центр - SD8227_HW:1.0_SW:0.3.4_20170919
№590 Автомобильный мультимедийный центр - K600(K7XXX) Android 6 MediaTek MT3561(f)
№591 Автомобильный мультимедийный центр - Mydean 2106-1 S90
№592 Автомобильный мультимедийный центр - T3L(P1) V8.1.1_20200523.114723_TW2
№593 Автомобильный мультимедийный центр - RockChip PX6 OTG recovery filmware.img
№594 Автомобильный мультимедийный центр - Rockchip PX4 (RK3566) android 11
№595 Автомобильный мультимедийный центр - AC8227L ZXDZ__2022.03.26.18

№596 Автомобильный мультимедийный центр - ACV AD-7190 (AC8227L)
№597 Автомобильный мультимедийный центр - F9212B v7.3.6 (AC8227l)
№598 Автомобильный мультимедийный центр - MyDean 7127
№599 Автомобильный мультимедийный центр - T3L(P1) V8.1.1 20220104.150944 THEME
№600 Автомобильный мультимедийный центр - Subaru INTRO MMS-S401-01U
№601 Автомобильный мультимедийный центр - FlyAudio серия G8
№602 Автомобильный мультимедийный центр - INCAR PGA2-7709
№603 Автомобильный мультимедийный центр - Universal Double Din T-Style System
№604 Автомобильный мультимедийный центр - RockChip RK3188. Платформа A430
№605 Автомобильный мультимедийный центр - Wide Media серия - MT
№606 Автомобильный мультимедийный центр - V8.1.1_20220808.194819_THEME1-Rooted
№607 Автомобильный мультимедийный центр - TOPWAY TS7
№608 Автомобильный мультимедийный центр - TOPWAY TS8
№609 Автомобильный мультимедийный центр - TOPWAY TS9L
№610 Автомобильный мультимедийный центр - TOPWAY TS10
№611 Автомобильный мультимедийный центр - TOPWAY TS18
№612 Автомобильный мультимедийный центр - DEXP W07
№613 Автомобильный мультимедийный центр - DEXP CDR-5000DVD
№614 Автомобильный мультимедийный центр - DEXP Evolution
№615 Автомобильный мультимедийный центр - DEXP Evolution WGX001
№616 Автомобильный мультимедийный центр - DEXP Evolution A01
№617 Автомобильный мультимедийный центр - DEXP Evolution AD01
№618 Автомобильный мультимедийный центр - DEXP Evolution W02
№619 Автомобильный мультимедийный центр - GAZ Газель Next Wide Media MT7001-RP-CHTG-46
№620 Автомобильный мультимедийный центр - программный модуль - MTC_RK3066_rev0.3a
№621 Автомобильный мультимедийный центр - T3L(P1) V8.1.1_20210303.111513_THEME1
№622 Автомобильный мультимедийный центр - YT9216C ВЕРТИКАЛЬНЫЙ (TESLA)
№623 Автомобильный мультимедийный центр - ELEMENT 5 (K5001)
№625 Автомобильный мультимедийный центр - JCAC10003_220611 (JAC8229L)
№626 Автомобильный мультимедийный центр - MyDean s100 C026 v5.11.1.4
№627 Автомобильный мультимедийный центр - FARCAR WinCa S90+
№628 Автомобильный мультимедийный центр - Xtrons PX6 RK3399
№629 Автомобильный мультимедийный центр - NISSAN Winca s90 (k807-1)
№630 Автомобильный мультимедийный центр - MyDean s90 (2280) K280
№631 Автомобильный мультимедийный центр - MyDean s100 3140 в s150 android
№632 Автомобильный мультимедийный центр - yt9260-yt9270 (AC8227l)
№633 Автомобильный мультимедийный центр - Carmani Freel2 (FreeLander)
№634 Автомобильный мультимедийный центр - JCAC10003-OC2-V1.0.26R5-220928_1957
№635 Автомобильный мультимедийный центр - TEYES X1 WIFI, X1 4G
№635 Автомобильный мультимедийный центр - TEYES X1 WIFI, X1 4G
№636 Автомобильный мультимедийный центр - Skylor AND-7055
№637 Автомобильный мультимедийный центр - SWAT AHR-4580
№638 Автомобильный мультимедийный центр - SWAT AHR-5280
№638 Автомобильный мультимедийный центр - SWAT AHR-5280
№639 Автомобильный мультимедийный центр - Junsun 8227l android 10 TS907 180917(h)
№640 Автомобильный мультимедийный центр - ac8227l android 10 TS907
№642 Автомобильный мультимедийный центр - GT6-CAR Вертикальный Qualcomm 665
№643 Автомобильный мультимедийный центр - Prology MDN-1710T
№644 Автомобильный мультимедийный центр - Witson/Joying (Intel Sofia3g)
№645 Автомобильный мультимедийный центр - Xyauto B9216B (4 микросхемы памяти)
№646 Автомобильный мультимедийный центр - JCAC10003-OC2-V1.0.13R6-220325_2039-AA
№647 Автомобильный мультимедийный центр - xyauto_rotate_ui1_9216BJ_9-ota-V6.2
№648 Автомобильный мультимедийный центр - SWAT ANB-7020 (JCAC10003)
№649 Автомобильный мультимедийный центр - Intro AHR-Incar AHR - 8686-8687-8688
№650 Автомобильный мультимедийный центр - INTRO-INCAR -A04CA3-R03- V1.2.19R2-EN
№651 Автомобильный мультимедийный центр - MyDean w034 Mazda
№651 Автомобильный мультимедийный центр - MyDean w034 Mazda
№652 Автомобильный мультимедийный центр - INCAR AHR 7580
№653 Автомобильный мультимедийный центр - Incar PGA-1807
№654 Автомобильный мультимедийный центр - K9 CH007 (MT6580M)
№655 Автомобильный мультимедийный центр - INCAR AHR 7780
№656 Автомобильный мультимедийный центр - K4811_LG_S217101.20220614.091525.H4UF.01F
№657 Автомобильный мультимедийный центр - MSCGM5825-MAN-0034-0011-0033-20140909
№658 Автомобильный мультимедийный центр - K2201S_MT_S123607.20190507.20582
№659 Автомобильный мультимедийный центр - K4811_NWD_S217851.20220707.120554.H4EE.01D
№660 Автомобильный мультимедийный центр - плата E9212B
№661 Автомобильный мультимедийный центр - ПЛАТА F9212A

№662 Автомобильный мультимедийный центр - SWAT AHR-5180
№663 Автомобильный мультимедийный центр - плата YT5760B
№664 Автомобильный мультимедийный центр - Allwinner K2501
№665 Автомобильный мультимедийный центр - OWINCE K7 TS10
№666 Автомобильный мультимедийный центр - JCAC10003-OC2-V1.0.36R9-220818_0757
№667 Автомобильный мультимедийный центр - Teyes WIFI Android 7.1 version (PhoenixSuit)
№668 Автомобильный мультимедийный центр - Плата X5D-7-v1.3 0201028 (AC8227l)
№669 Автомобильный мультимедийный центр - ACV AD7200 T3L
№670 Автомобильный мультимедийный центр - TS18.2.2 20221202.180155
№671 Автомобильный мультимедийный центр - Eptulus CA730
№672 Автомобильный мультимедийный центр - GT6-CAR
№673 Автомобильный мультимедийный центр - INTRO INCAR AHR-1894
№674 Автомобильный мультимедийный центр - V13.0.0 20200217.165018 KED15-GT-N6502
№675 Автомобильный мультимедийный центр - JCAC10003-OC2-V1.0.36R9_10221210_1053-AA
№676 Автомобильный мультимедийный центр - IQ Navi D44-2502C
№677 Автомобильный мультимедийный центр - модуль SYM505 v1.0
№678 Автомобильный мультимедийный центр - Chevrolet Cruze (модуль S100 C261)
№679 Автомобильный мультимедийный центр - YT9216BJ-9216CJ hw -v7.3.8 + BOOT
№680 Автомобильный мультимедийный центр - AC8227L ZXDZ_2022.04.22.21.2214 2G-32G
№681 Автомобильный мультимедийный центр - Prology MPC-120 DSP
№682 Автомобильный мультимедийный центр - Вертикальный экран YT 9212B (768x1024 mipi)
№683 Автомобильный мультимедийный центр - SWAT AHR 5180 (NWD ANDROID6)
№684 Автомобильный мультимедийный центр - PHANTOM DV2210T Renault Daster
№685 Автомобильный мультимедийный центр - JCAC10003-OC2-V1.0.45R2-221014_1723-AA
№686 Автомобильный мультимедийный центр - XYAUTO YT BOOT (СЕРВИСНЫЙ ПАКЕТ ДАМПОВ ЗАГРУЗЧИКА)
№687 Автомобильный мультимедийный центр - REDPOWER 210 серии android 4.4.2
№688 Автомобильный мультимедийный центр - Hyundai IX35 / Tucson ISSA C047 (модуль S100 C047)
№689 Автомобильный мультимедийный центр - DUMP flash Phantom dvm-1010 iq, 2210 iq
№690 Автомобильный мультимедийный центр - Intro CHR 1834ST
№691 Автомобильный мультимедийный центр - DEXP EVOLUTION W01
№692 Автомобильный мультимедийный центр - GT6-CAR Snapdragon 665 (QCM6125)
№693 Автомобильный мультимедийный центр - JCAC10003-OC2-V1.0.71R5-230413_0757-AA
№694 Автомобильный мультимедийный центр - Junsun v1pro 1280+720
№695 Автомобильный мультимедийный центр - плата E(F)(B) 9212B 7.3.8.1.2 OTA
№696 Автомобильный мультимедийный центр - плата; Toparea T3L-A109D4X1-V8
№697 Автомобильный мультимедийный центр - Eplutus CA831 Android 9 1 DIN 1024-600
№698 Автомобильный мультимедийный центр - JUNSUN V1PRO 1024+600
№699 Автомобильный мультимедийный центр - JUNSUN V1PRO 1280+720
№700 Автомобильный мультимедийный центр - MyDean W172 Hyundai i40
№701 Автомобильный мультимедийный центр - MyDean c179 SUZUKI SWIFT
№702 Автомобильный мультимедийный центр - junsun v1 pro 4-64 - SC9853i
№703 Автомобильный мультимедийный центр - TS10 (UIS7862) восстановление системы
№704 Автомобильный мультимедийный центр - TOYS CC3 Spreadtrum UMS512 модель ZIQI A007
№705 Автомобильный мультимедийный центр - TOYS CC3 Mediatek TZY_UI 62v1_64_bsp-mt6762
№706 Автомобильный мультимедийный центр - XYAUTO YT3518 плата v1.0
№707 Автомобильный мультимедийный центр - Intro ANB-7709 1280x720 QLED
№708 Автомобильный мультимедийный центр - JCAC10003-OC2-V1.0.71R5-08082023_0757-AA
№709 Автомобильный мультимедийный центр - Junsun AC 8227l_8 23.07.17
№710 Автомобильный мультимедийный центр - TS10.1.2_20230411.174729_THEME1
№711 Автомобильный мультимедийный центр - XTRONS AC8227L_8 UI03-12_v6_20230714
№712 Автомобильный мультимедийный центр - Вертикальный 9212b TESLA 1024X768 (lvds)
№713 Автомобильный мультимедийный центр - INTRO AHR 2252
№714 Автомобильный мультимедийный центр - AC8257 - ver: 94 20230729
№715 Автомобильный мультимедийный центр - K2001N_LGDZ_S212505 MCUVER:V3.0
№716 Автомобильный мультимедийный центр - JCAC10003-OC2-V1.0.90R9-230906_1049
№717 Автомобильный мультимедийный центр - ELEMENT 5 (K4811)
№718 Автомобильный мультимедийный центр - AC8227l в стиле tesla (768+1024)
№719 Автомобильный мультимедийный центр - PROLOGY MPC-140 DSP DUMP Flashtool
№720 Автомобильный мультимедийный центр - MYDEAN S90 до 08.15 года и после 08.15 года
№721 Автомобильный мультимедийный центр - PROLOGY MPC-110 DSP DUMP Flashtool+usb flash
№722 Автомобильный мультимедийный центр - RockChip PX3 android 7.1.2
№723 Автомобильный мультимедийный центр - INCAR- JCAC10003-OC2-V1.0.15R1-220402_1343AA mipi OLED
№724 Автомобильный мультимедийный центр - ELEMENT 5 K2501
№725 Автомобильный мультимедийный центр - MT8163_AJ_2023.06.19.17_3 boos mini
№726 Автомобильный мультимедийный центр - Q92_00020_v001 F7.3.7
№727 Автомобильный мультимедийный центр - PX5 Incar TSA7110 Android 10
№728 Автомобильный мультимедийный центр - AC8227L (8227_8) VER:X5DHG-7-V1.3.0201026

№729 Автомобильный мультимедийный центр - плата:JAC_8229C2_VER0.6 (MIPI)
№730 Автомобильный мультимедийный центр - 8259P_UI02v1920x720_v77_20230129 плата: G5P_V2.2
№731 Автомобильный мультимедийный центр - 8259P_UI01v1280x480-11_v6_20220811 плата: G5P_V2.2
№732 Автомобильный мультимедийный центр - Allwinner K4811_OH_S217101.20230923
№733 Автомобильный мультимедийный центр - Spreadtrum 9853-KingBeats K1 PLUS (6521)
№734 Автомобильный мультимедийный центр - JCAC10003-20230906-ATCUPG (Сервисное восстановление)
№735 Автомобильный мультимедийный центр - JCAC10003-OC2-V1.0.97R3-231023_1114-AA(Сервисное восстановление)
№736 Автомобильный мультимедийный центр - AICT UI 8257_Public_v4.6.37_23081911_RL user
№737 Автомобильный мультимедийный центр - Eplutus CA731 (Main Board) SYM501H-V1.0
№738 Автомобильный мультимедийный центр - YT9210A_00027_v001 v7.3.8 1280+720 (lvds)
№739 Автомобильный мультимедийный центр - YT(F)9211B_00020_V001_ 1280+720 (MIPI_9707)
№739 Автомобильный мультимедийный центр - YT(F)9211B_00020_V001_ 1280+720 (MIPI_9707)
№740 Автомобильный мультимедийный центр - TOPWAY TS18.2.2_20231120
№741 Автомобильный мультимедийный центр - TS18.2.2 20231213.180426 WINDOW-THEME1
№742 Автомобильный мультимедийный центр - INCAR XTA\DTA - AC8227L
№743 Автомобильный мультимедийный центр - INCAR TSA-7340 ,TSA-7090
№744 Автомобильный мультимедийный центр - Allwinner K4811_NWD_S217206-20230626
№745 Автомобильный мультимедийный центр - TS10.1.2_20230411.174729_THEME1 1920x720
№746 Автомобильный мультимедийный центр - INCAR CHR-7740
№747 Автомобильный мультимедийный центр - 8227L_8UI0810_v15_20230714
№748 Автомобильный мультимедийный центр - UJC201-M0-v1.0.05R6-231020_0936-RH0
№749 Автомобильный мультимедийный центр - ACV AD7200 (Allwinner T3L)
№750 Автомобильный мультимедийный центр - ZQ_9109 MT6762 1280+720
№751 Автомобильный мультимедийный центр - Phantom DVM 8540g-is
№752 Автомобильный мультимедийный центр - JS6 ver2.0
№753 Автомобильный мультимедийный центр - XTRONS - 8227L_8UI03-12_v6_20230714
№754 Автомобильный мультимедийный центр - MT8163 - AJ002 1280+800
№755 Автомобильный мультимедийный центр - Navipilot Droid 8(S)
№756 Автомобильный мультимедийный центр - ACV AD-6910
№757 Автомобильный мультимедийный центр - JCAC10003-OC2-V1.0.97R3-231023(AutoUpdate)
№758 Автомобильный мультимедийный центр - PROLOGY MPC-130 DSP
№759 Автомобильный мультимедийный центр - Junsite TESLA WJ001_mb_ver1.1 (AC8227l)
№760 Автомобильный мультимедийный центр - плата; SWM_8230_ver_0.3
№761 Автомобильный мультимедийный центр - JCAC10003 (AC8227L) 24.05.16 (AutoUpdate)
№762 Автомобильный мультимедийный центр - Z92X_AHD_0011_V001(YT9213A)
№763 Автомобильный мультимедийный центр - TS7 SERVICE восстановление перевернутого экрана
№764 Автомобильный мультимедийный центр - CarAudio android RK-A715 (E(F) 9212B
№765 Автомобильный мультимедийный центр - TS18.2.2_20240402.213649_WINDOW-THEME1

Так же по запросу прошивки автомагнитол - Phantom android

Для заказа прошивки свяжитесь менеджером сайта

нажми на картинку

МОДЕЛИ НЕ ВХОДЯТ В ОБЩИЙ КАТАЛОГ:

Phantom DV-7013/ 2018 - Унив. 2DIN - RockChip PX5
Phantom DV-7014/ 2018 - Унив. 2DIN - K2001
Phantom DV-7023/ 2018 - Унив. 2DIN - RockChip PX3
Phantom DV-7033/ 2018 - Унив. 2DIN - RockChip PX3
Phantom DV-7034/ 2018 - Унив. 2DIN - K2001
Phantom DV-7035/ 2020 - Унив. 2DIN - K2001
Phantom DV-7077/ 2018 - Нави-планшет -

Phantom DVM-0112C/ 2017 - Hyundai Tucson (2016+) - Rockchip/Microntek
Phantom DVM-0113B/ 2018 - Hyundai Solaris (2016+) - RockChip PX3
Phantom DVM-0115A/ 2018 - Hyundai Creta (2016) - K2001 (android 4,android 6)
Phantom DVM-0115B/ 2020 -
Phantom DVN-0115A/ 2019 - Lada Vesta/XRAY - Phantom-TopWay T3
Phantom DVN-0115B/ 2019 - Lada Vesta/XRAY - Phantom-TopWay T3
Phantom DVM-0117A/ 2018 - Hyundai Creta/ix25 (2016) - k2001
Phantom DVM-0118A/ 2018 - Hyundai Creta (2016) - K2001
Phantom DVM-0118C/ 2018 - Hyundai Tucson (2016+) - K2001
Phantom DVM-0125B/ 2018 - Hyundai Creta (2016) with DVD RockChip PX3
Phantom DVM-0125C/ 2019 - Allwinner T8
Phantom DVM-0126A/ 2018 - Hyundai Tucson (2016+) - RockChip PX3N
Phantom DVM-0127A/ 2018 - Hyundai SantaFe (2018) - TopWay
Phantom DVM-0133B/ 2020 - Hyundai Solaris - t3p3
Phantom DVM-0135A/ 2018 - Hyundai Creta (2016) - K2001
Phantom DVM-0138A/ 2018 - Hyunday H1 - Sofia
Phantom DVM-0217A/ 2019 - Lada Vesta - t3p3
Phantom DVM-0218A/ 2018 - Mitsubisi Universal - RockChip PX3
Phantom DVM-0218B/ 2019 - Mitsubisi Universal - 2001M
Phantom DVM-0218C/ 2020 - Spreadtrum SC9853i
Phantom DVM-0312A/ 2017 - VW Touareg (2015+) - Microntek
Phantom DVM-0315B/ 2018 - VW Polo (2014), Skoda Rapid - K2001 (android 4,android 6)
Phantom DVM-0416A/ 2018 - Nissan Qashqai (2014+)/X-Trail (2013+) - Phantom-TopWay (android 4,android 6)
Phantom DVM-0417A/ 2018 - Nissan Qashqai (2014+)/X-Trail (2013+) - RockChip PX3
Phantom DVM-0425C/ 2019 - Nissan Terrano (2014) - Phantom-TopWay T3
Phantom DVM-0426A - Allwinner T3
Phantom DVM-1715A - Allwinner T3
Phantom DVM-0436A - Nissan XTrail/Qashqai - t3p3
Phantom DVM-0426A - Nissan X-trail
Phantom DVM-0426B - Kaier_T3-P3
Phantom DVM-0514C - TopWay T3
Phantom DVM-0514D - UIS7862 TS10
Phantom DVM-0516NG - TopWay T3
Phantom DVM-0526A - TopWay Allwinner T3
Phantom DVM-0526B - TopWay Allwinner T3
Phantom DVM-0526C - TopWay AllwinnerT3
Phantom DVM-0614 - Allwinner T8
Phantom DVM-0713A - RockChip PX3
Phantom DVM-0713B - TopWay AllwinnerT3
Phantom DVM-0723D - RockChip PX3
Phantom DVM-0728A - Intel Sofia
Phantom DVM-1113A - TopWay AllwinnerT3
Phantom DVM-1116A - TopWay AllwinnerT3
Phantom DVM-1715A - TopWay AllwinnerT3
Phantom DVM-1718A - Spreadtrum SC9853I
Phantom DVM-1821
Phantom DVM-6111A - TopWay AllwinnerT3
Phantom DVN-0115A - TopWay AllwinnerT3
Phantom DVN-0115B - TopWay AllwinnerT3

КАК ПРИОБРЕСТИ ПРОШИВКУ - ИНСТРУКЦИИ И ИНФОРМАЦИЯ

СВЯЗЬ С МЕНЕДЖЕРОМ

нажми на картинку

переход к каталогу товаров *Gallasy.com*

Кредитная карта Платинум от Т-банка (Тинькофф).

Оформите кредитную карту за 5 минут

Кредитный лимит до 1 000 000 рублей
0% годовых на все покупки по карте до 55 дней.

нажмите ниже:

ПЕРЕЙТИ НА ОФИЦИАЛЬНЫЙ САЙТ БАНКА

и оформить по специальному предложению от нас.